ASTOV KAMIN

ПЕЧЬ-КАМИН ПК ВЁСКА850



ТЕХНИЧЕСКИЕ ДАННЫЕ

Габаритные размеры	Ш-426мм*В-870мм*Г-436мм
Обзорный размер стекла дверцы	Ш-232мм *В-250мм
Диаметр дымового патрубка	Ø 120 мм
Диаметр подводки воздуха извне	Ø 120 мм
Расположение адаптера подводки воздуха извне	снизу топки
Вес	123кг
КПД	80%
Мощность	7 кВт
Материал	чугун
Цвет корпуса	чёрный
Система «чистое стекло», вторичный дожиг дымовых газов	

Производитель оставляет за собой право вносить отдельные изменения в модели топок в целях улучшения потребительских свойств продукции.

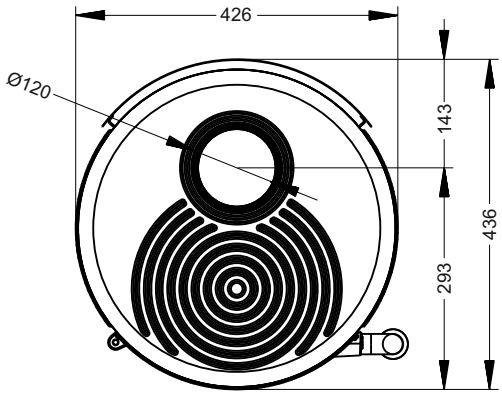

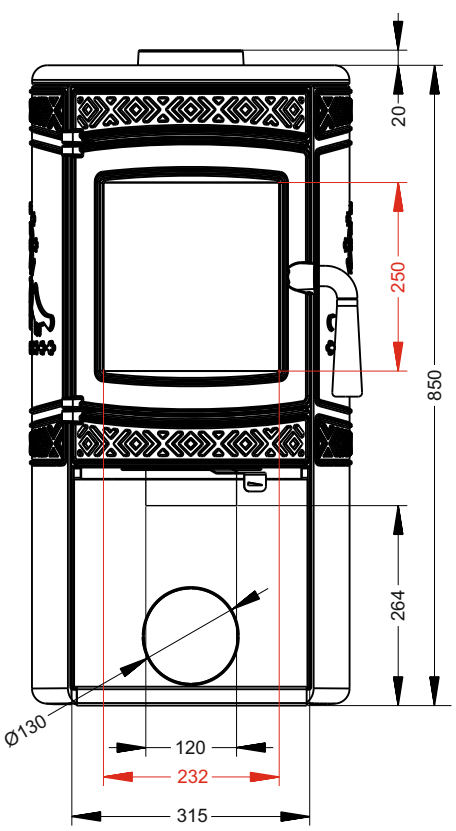

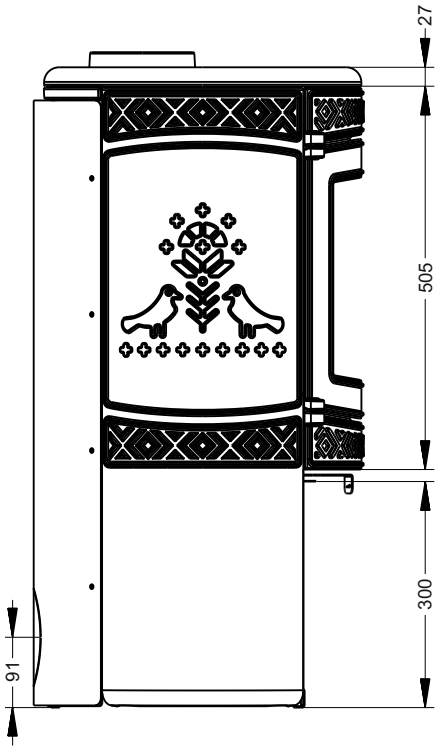

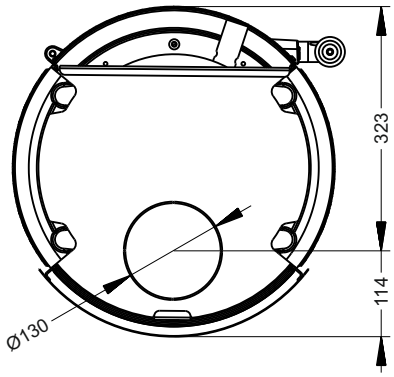

ASTOV KAMIN

Производитель оставляет за собой право вносить отдельные изменения в модели топок в целях улучшения потребительских свойств продукции.